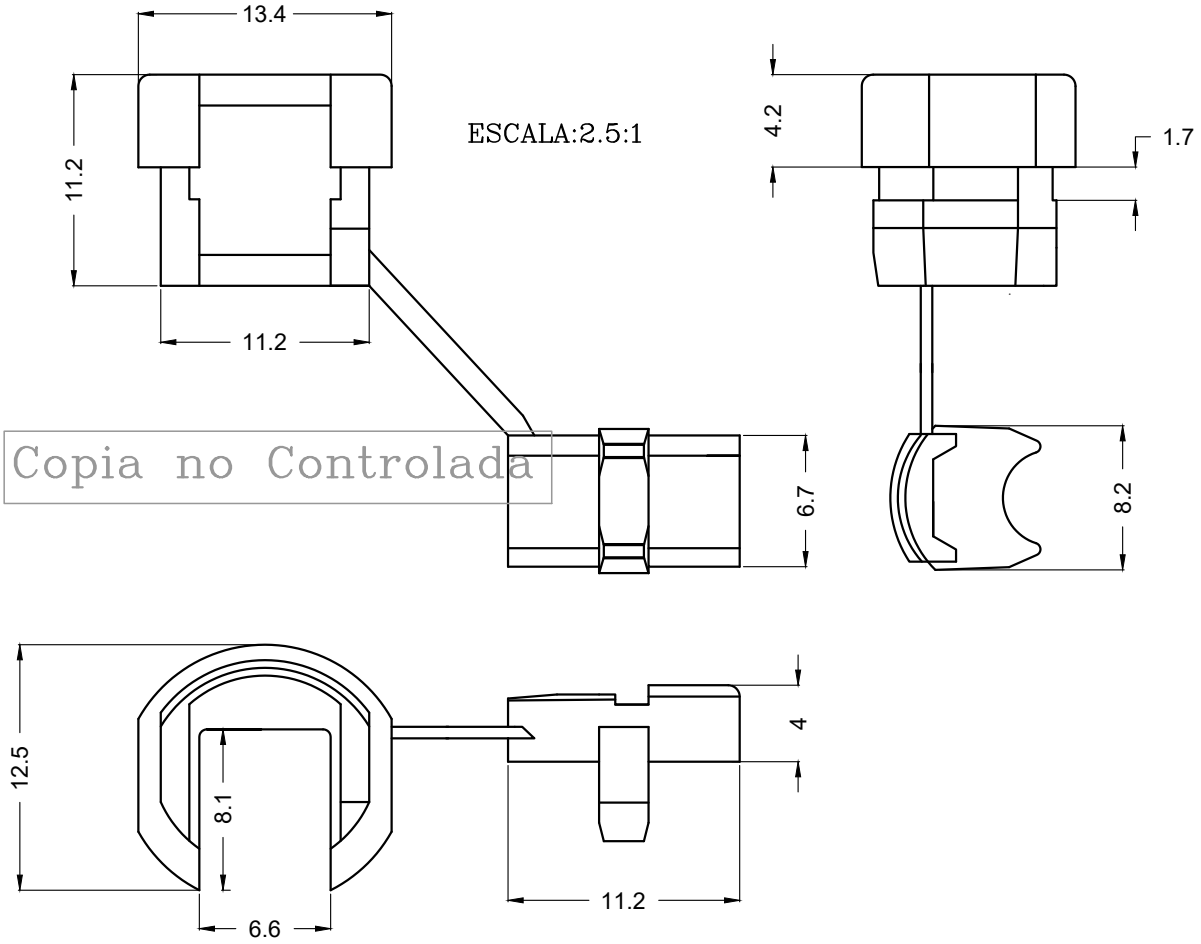

Copia no Controlada

Plano sujeto a modificaciones sin previo aviso

Tolerancias no especificadas ± 0.2

ALOJAMIENTO SUGERIDO

Cable Ø 5.8mm

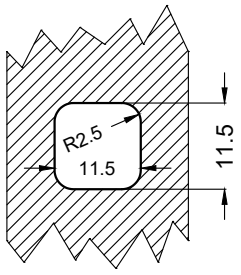

ESCALA:1:1

CÓDIGO de PIEZA	MATERIAL	FLAMABILIDAD	COLOR	CANTIDAD x ENVASE	ESPESOR MÁXIMO de CHAPA de MONTAJE
2.40.CG2NE	PA 6.6	UL 94 V2	NEGRO	1000	1 mm
2.40.CG2NA	PA 6.6	UL 94 V2	NATURAL	1000	

N°	REVISIÓN/FECHA
00	1º EDICIÓN - 03/03/96
01	CAMBIO FORMATO de HOJA A 4 - 04/03/2022

DIBUJÒ: R. ALVAREZ 02/03/96
REVISÒ: D. DACAL 03/03/96

METALGRAB S.R.L

M

PRENSACABLE PASACHAPA

PLANO CLIENTE: 2.40.CG2