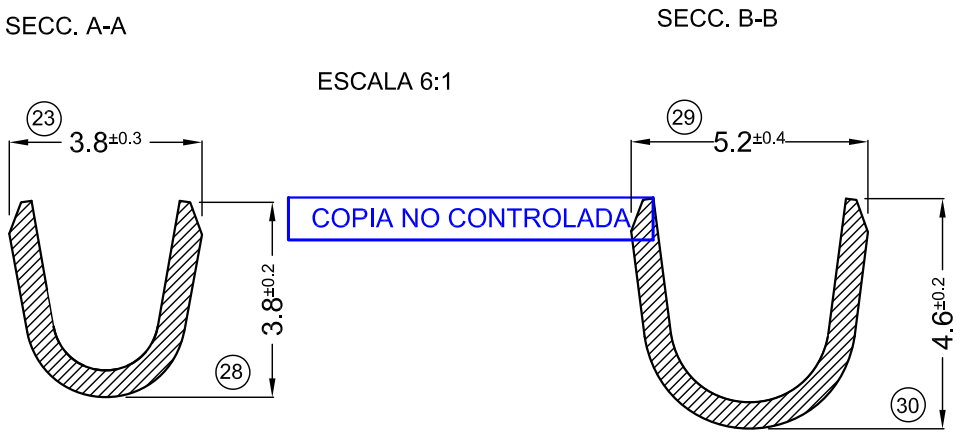

COPIA NO CONTROLADA

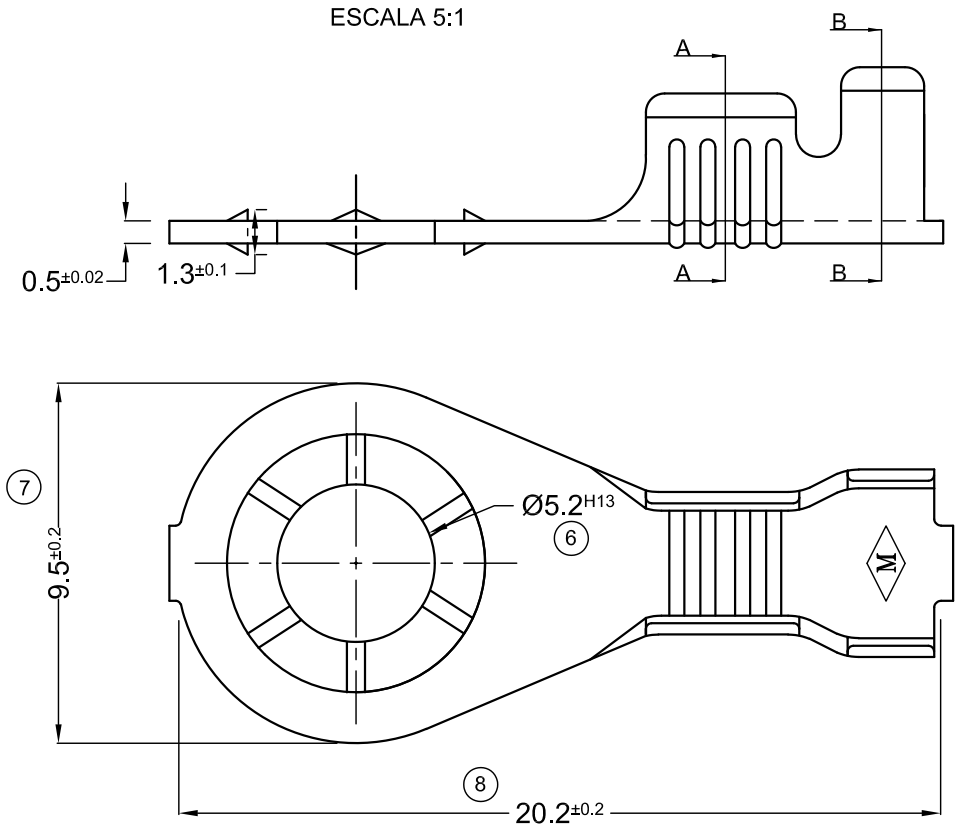

PLANO SUJETO A MODIFICACIONES SIN PREVIO AVISO

PARA PRESENTACIÓN "SUELTOS" CÓDIGO SIN "C" FINAL

CÓDIGO EN BANDA	MATERIAL	TERMINACIÓN	PIEZAS POR CARRETEL	CANTIDAD SUELTOS
1.06.1258C	LATÓN CuZn 30	NATURAL	7.000	2.000
1.06.1259C	LATÓN CuZn 30	ESTAÑADO		

Para Tornillo M5 - 3/16"

DIRECCIÓN DE SALIDA EN CARRETEL

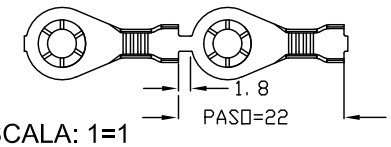

ESCALA: 1=1

N°	REVISIÓN/FECHA
00	1ª EDICIÓN 25/03/2001
01	CAMBIO FORMATO DE HOJA 20/01/2022

DIBUJO: D.DACAL 21/3/01
REVISO: F.DACAL 23/3/01

SECCIÓN CONDUCTOR
0.8-2 mm^2

Ø AISLANTE
2.2-3.4 m/m

METALGRAB S.R.L

TERMINAL:
OJAL ESTRIADO PLACA Ø 9.5

PLANO CLIENTE Nº:1258